Пневмоцилиндры Камоцци
Серия 32

CAMOZZI

Цилиндры пневматические компактные Серия 32

Новинка

Одно- и двустороннего действия, магнитные, с противоповоротной платформой

ø 20, 25, 32, 40, 50, 63, 80, 100, 125, 160 мм

ISO 21287

Мод. **C+L+S** Мод. **U** Мод. **S** Мод. **R** Мод. **GKF** Мод. **GA** Мод. **ZC** Мод. **GY**

Мод. **D-E** Мод. **GK** Мод. **I** Мод. **B** Мод. **H** и **C-H** Мод. **C** и **C-H** Мод. **G** Мод. **L** Мод. **TR**

Линейка серии 32 расширена компактным пневматическим цилиндром с диаметром поршня **160 мм**. Цилиндры имеют простой и чистый дизайн профиля гильзы и крышек, что облегчает санитарную обработку и мойку.

Положение поршня определяется магнитными датчиками положения, которые могут быть закреплены на цилиндре. Пневматический цилиндр имеет упругое демпфирование, обеспечивающее бесшумную остановку в крайних положениях.

КОДИРОВКА

32	M	2	A	032	A	050	

32 СЕРИЯ

M ИСПОЛНЕНИЯ:
M = шток с наружной резьбой
F = шток с внутренней резьбой
R = с противоповоротной платформой, только двустороннего действия

2 ДЕЙСТВИЕ:
1 = одностороннее (передняя возвратная пружина)
2 = двустороннее
3 = двустороннее (с двусторонним штоком)
4 = одностороннее (задняя возвратная пружина)

ПНЕВМАТИЧЕСКИЕ СИМВОЛЫ (см. стр. i/20)
CS06 CD12
CD08 CS08

A МАТЕРИАЛЫ:
A = корпус, поршень, крышки – анодированный алюминий,
шток – нержавеющая сталь, уплотнения – полиуретан

032 ДИАМЕТРЫ:
020 = ø 20 мм - 025 = ø 25 мм - 032 = ø 32 мм - 040 = ø 40 мм - 050 = ø 50 мм
063 = ø 63 мм - 080 = ø 80 мм - 100 = ø 100 мм - 125* = ø 125 мм - 160** = ø 160 мм

A ТИП КРЕПЛЕНИЯ:
A = стандарт

050 ХОД:
Серия 32F, 32M, 32R: ø 20-25 = 5-300 мм / ø 32-40-50-63 = 5-400 мм / ø 80-160 = 5-500 мм

СПЕЦИАЛЬНОЕ ИСПОЛНЕНИЕ:
= стандарт
RC = стандарт для ø 160 мм
S = специальное исполнение
V = уплотнение штока. Материал: фторкаучук (FKM)
W = все уплотнения. Материал: фторкаучук (FKM); максимальная рабочая температура: до +150°C; действие: двустороннее; модификация: немагнитный
(_ _ _) = специальное исполнение со специальным окончанием штока

ПРИМЕЧАНИЕ: цилиндры ø 125 мм и ø 160 мм не предусмотрены стандартом ISO 21278
* = для ø 125 мм – в пазы можно установить датчики CSH с трех сторон
** = **для ø 160 мм – датчики только CSN 2032-0 при помощи крепления S53**

СТАНДАРТНЫЕ ХОДА

✖ = с противоповоротной платформой - ● = двустороннего действия - ■ = одностороннего действия

Ø	5	10	15	20	25	30	40	50	60	80
20	✖ ● ■	✖ ● ■	✖ ● ■	✖ ● ■	✖ ● ■	✖ ●	✖ ●	✖ ●		
25	✖ ● ■	✖ ● ■	✖ ● ■	✖ ● ■	✖ ● ■	✖ ●	✖ ●	✖ ●		
32	✖ ● ■	✖ ● ■	✖ ● ■	✖ ● ■	✖ ● ■	✖ ●	✖ ●	✖ ●	✖ ●	✖ ●
40	✖ ● ■	✖ ● ■	✖ ● ■	✖ ● ■	✖ ● ■	✖ ●	✖ ●	✖ ●	✖ ●	✖ ●
50		✖ ● ■	✖ ● ■	✖ ● ■	✖ ● ■	✖ ●	✖ ●	✖ ●	✖ ●	✖ ●
63		✖ ● ■	✖ ● ■	✖ ● ■	✖ ● ■	✖ ●	✖ ●	✖ ●	✖ ●	✖ ●
80		✖ ● ■	✖ ● ■	✖ ● ■	✖ ● ■	✖ ●	✖ ●	✖ ●	✖ ●	✖ ●
100		✖ ● ■	✖ ● ■	✖ ● ■	✖ ● ■	✖ ●	✖ ●	✖ ●	✖ ●	✖ ●
125		✖ ● ■	✖ ● ■	✖ ● ■	✖ ● ■	✖ ●	✖ ●	✖ ●	✖ ●	✖ ●
160		●	●	●	●	●	●	●	●	●

Компания Camozzi Spa оставляет за собой право изменять модели и размеры без уведомления
Изделия разработаны для промышленного использования
Каталог продукции представлен на сайте www.camozzi.ru

Цилиндры пневматические компактные Мод. 32F... и 32M...

+ = добавить ход
1 = канавка для датчика

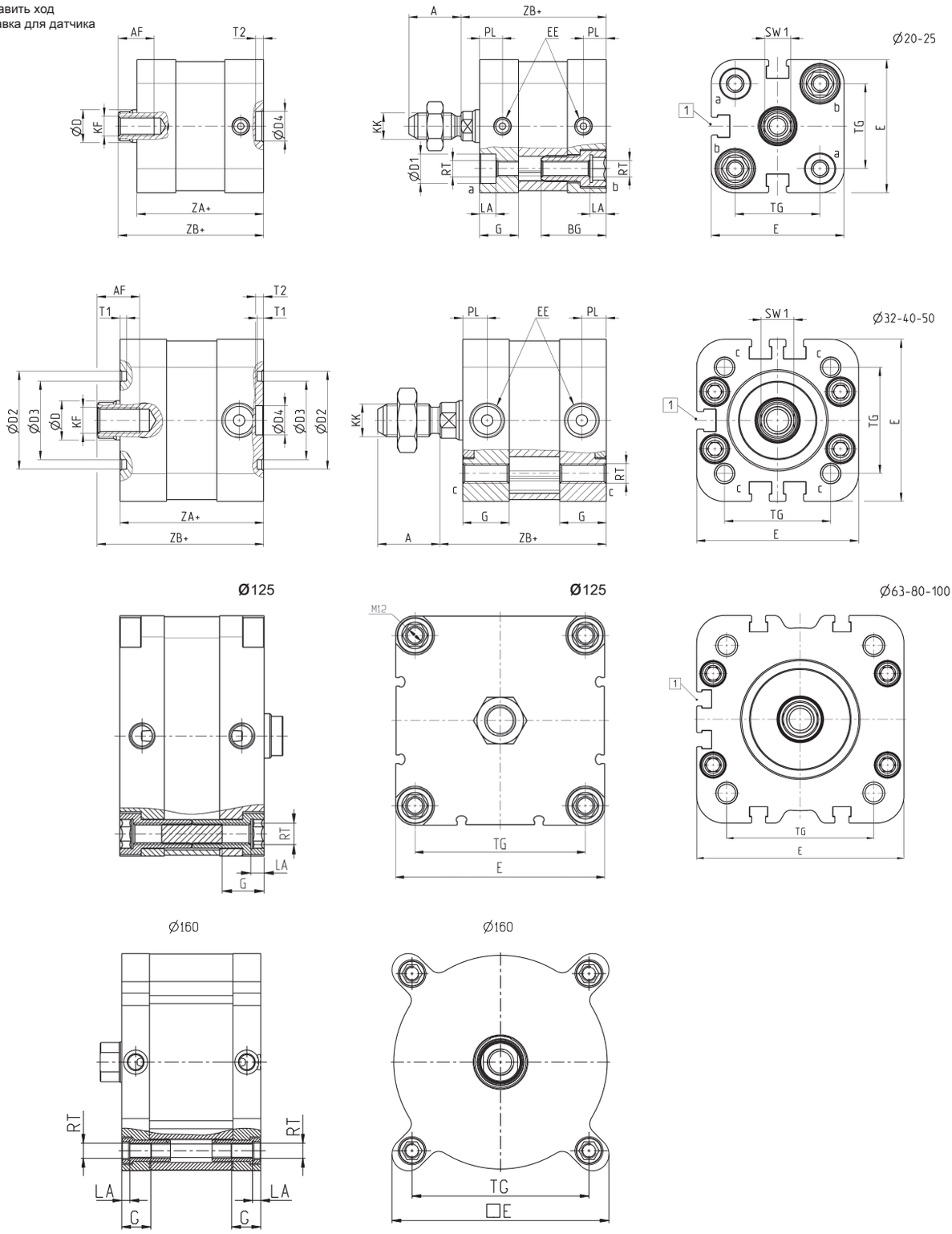

РАЗМЕРЫ																						
Ø	A	AF	BG	G	ØD	D1	ØD2	ØD3	ØD4	E	EE	KF	KK	LA	PL	RT	SW1	T1	T2	TG	ZA	ZB
20	16	11	20	10,9	10	9	-	-	9	35,8	M5	M6	M8X1,25	5	6,5	M5	8	-	2,5	22	36,8	42,5
25	16	11	20	11,9	10	9	-	-	9	40,7	M5	M6	M8X1,25	5	7	M5	8	-	2,5	26	38,8	44,5
32	19	13	-	14,3	12	-	30	24	9	49,6	G1/8	M8	M10X1,25	-	7,6	M6	10	2	2,5	32,5	44	51
40	19	13	-	14,3	12	-	35	29	9	57	G1/8	M8	M10X1,25	-	7,6	M6	10	2	2,5	38	45	52
50	22	16	-	14,3	16	-	40	34	12	69,6	G1/8	M10	M12X1,25	-	7,6	M8	13	2	3	46,5	45	53
63	22	16	-	14	16	-	45	39	12	79,6	G1/8	M10	M12X1,25	-	7,6	M8	13	2	3	56,5	49	57
80	28	20	-	14,8	20	-	45	39	12	95,6	G1/8	M12	M16X1,5	-	7,7	M10	17	2	3	72	54	63,5
100	28	20	-	17,8	25	-	55	49	12	115,6	G1/8	M12	M16X1,5	-	8	M10	22	2	3	89	66,8	76,5
125	40	25	-	23,5	25	-	-	-	12	135	G1/4	M16	M20X1,5	7,5	12,5	M12	22	-	2,6	110	81	91,5
160	54	40	-	23	32	-	-	-	12	172	G1/4	M20	M27X2	6,5	11	M12	27	-	2,6	140	110	127

Компания Camozzi Spa оставляет за собой право изменять модели и размеры без уведомления
Изделия разработаны для промышленного использования
Каталог продукции представлен на сайте www.camozzi.ru

ЦИЛИНДРЫ ПНЕВМАТИЧЕСКИЕ СЕРИИ 32 СО СПЕЦИАЛЬНЫМ ОКОНЧАНИЕМ ШТОКА

Удлиненный шток

В конце кодировки цилиндра в скобках указывается размер A – удлинение штока в мм.

Пример для заказа: 32M2A040A100(50) – размер ZB удлинен на 50 мм.

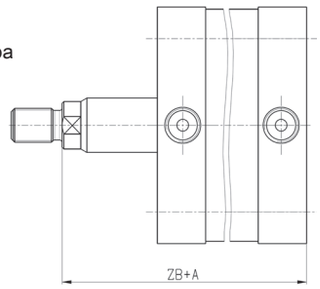

Шток со специальной резьбой*

В конце кодировки цилиндра в скобках указываются диаметр резьбы, шаг и длина в мм.

Пример для заказа: 32M2A040A100(M12X1,5-20) – резьба M12, шаг 1.5, длина 20 мм.

Доступные варианты резьб см. в таблице ниже.

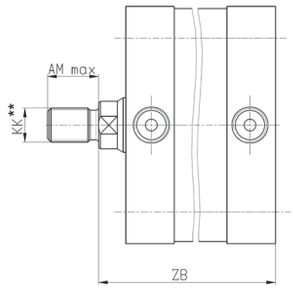

Шток с внутренней резьбой

В конце кодировки цилиндра в скобках указывается размер резьбы и через тире символ F – внутренняя резьба (female thread).

Пример для заказа: 32F2A040A100(M8-F) – резьба внутренняя (D3) – M8, глубина резьбы 16 мм.

Дополнительное указание: внутренняя резьба на штоке изготавливается только с основным (крупным) шагом. Глубина резьбы равна двум диаметрам.
Доступные варианты резьб см. в таблице ниже.

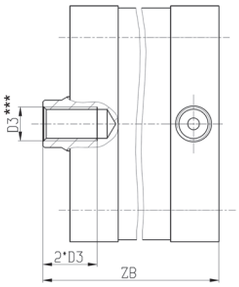

* = В состав цилиндров со специальной резьбой гайки не входят.
** = Резьба KK – в скобках шаг резьбы крупный и мелкий по ГОСТ 9150.
*** = Резьба D3 – шаг резьбы крупный, глубина резьбы – два диаметра.

Возможны заказы комбинированных исполнений: удлиненный шток и спец. резьба
Пример для заказа: 32F2A040A100(50M8-F) – размер ZB удлинен на 50 мм и резьба внутренняя (D3) – M8.
Пример для заказа: 32M2A040A100(50M12X1,5-20) – размер ZB удлинен на 50 мм и резьба (KK) – M12, шаг 1.5, длина 20 мм.

ТАБЛИЦА. ДОСТУПНЫЕ ВАРИАНТЫ СПЕЦИАЛЬНЫХ РЕЗЬБ

Ø,мм	ZB, мм	A max, мм	AM max, мм	D3	KK
20	42.5	300	40	M3, M4, M5	M4, M5, M6, M8 (1,25; 1)
25	44.5	300	40	M4, M5	M5, M6, M8 (1,25; 1), M10 (1,5; 1,25; 1)
32	51	500	60	M5, M6, M8	M6, M8 (1,25; 1), M10 (1,5; 1,25; 1), M12 (1,75; 1,5; 1,25)
40	52	500	60	M6, M8	M6, M8 (1,25; 1), M10 (1,5; 1,25; 1), M12 (1,75; 1,5; 1,25)
50	53	500	60	M8, M10	M10 (1,5; 1,25; 1), M12 (1,75; 1,5; 1,25), M14 (2; 1,5), M16 (2; 1,5)
63	57	500	60	M10	M10 (1,5; 1,25; 1), M12 (1,75; 1,5; 1,25), M14 (2; 1,5), M16 (2; 1,5)
80	63.5	500	60	M10, M12	M12 (1,75; 1,5; 1,25), M14 (2; 1,5), M16 (2; 1,5), M18 (2,5; 1,5), M20 (2,5; 2; 1,5)
100	76.5	500	60	M12, M16	M12 (1,75; 1,5; 1,25), M14 (2; 1,5), M16 (2; 1,5), M18 (2,5; 1,5), M20 (2,5; 2; 1,5), M24 (3; 2)
125	91.5	500	60	M12, M16	M12 (1,75; 1,5; 1,25), M14 (2; 1,5), M16 (2; 1,5), M18 (2,5; 1,5), M20 (2,5; 2; 1,5), M24 (3; 2)

Штаб-квартира, отдел продаж
Логистический и учебный центры
производство

141592, Московская область
Солнечногорский район
п. Чашниково
+7 (495) 786 65 85
info@camozzi.ru